DISEÑO Y FABRICACIÓN:

STEEL·TIGER®

INDUSTRIA ARGENTINA

Cód.: ASP292

PROTECTOR CAJA DE VELOCIDAD Y TRANSFERENCIA

Fiat Titano 2025+ / RAM Dakota 2026+

MANUAL DE INSTALACIÓN

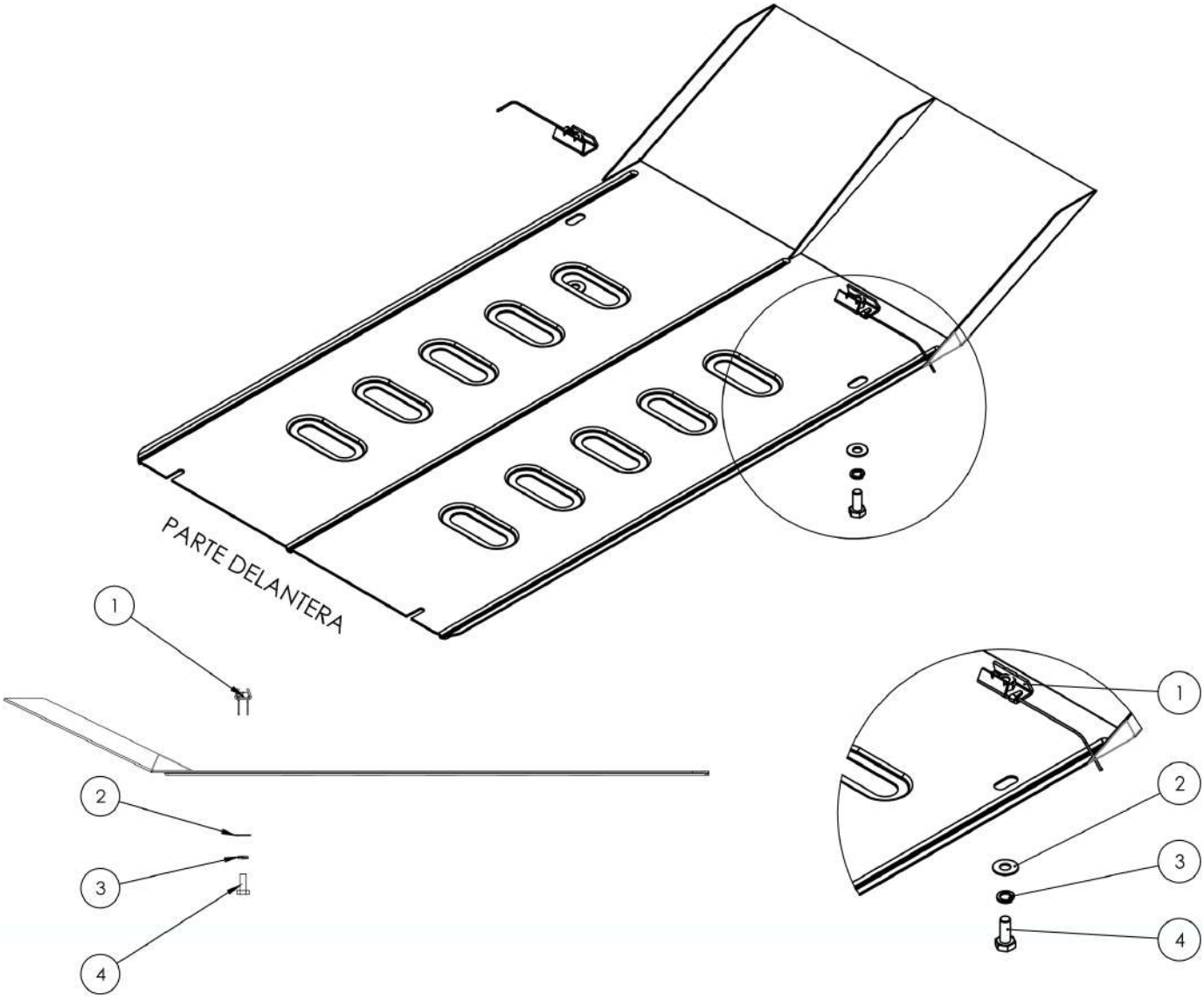

INSTRUCCIONES DE MONTAJE

1.- Afloje los tornillos M6 de la parte trasera de la placa cubre cárter original, sin retirarlos por completo.

2.- Coloque la parte delantera del protector, entre el chasis y el cubre cárter, de modo que las ranuras coincidan con los tornillos previamente aflojados. Deslice el mismo hacia adelante y apriete los tornillos manualmente para mantener la posición.

3.- Sujete el protector en sus agujeros traseros con tornillos M10x25 **(Cód. 4)** y arandelas **(Cód. 2 y 3)** suministrados, y placas de anclaje (pieza 1) previamente introducidas en el travesaño mediante sus aberturas superiores.

4.- Una vez verificada la correcta colocación de todos los elementos, ajuste los tornillos con el torque especificado en la tabla "Valores de apriete de tornillos".

Valores de apriete de tornillos

Unidades	M4	M6	M8	M10	M12	M14
Kg.m	0,3	1	2,5	5,1	8,7	14

Coeficiente de fricción: μ=0,14

Cód.	Componente	Cant.
1	Placa de Anclaje M10 P1.5 con alambre	2
2	Arandela Plana Dacromet M10	2
3	Arandela Grower Pavonado M10	2
4	Tornillo Hex Zincado MA G8.8 M10 P1.5-25	2

¡HABLÁ CON NOSOTROS!

Teléfono: 0800 777 7833
Email: administración@steeltiger.com
Web: www.steeltiger.com

¡VISITANOS!

Dirección: (Planta Industrial) Patricias Mendocinas 1070 Ruta 8 Km. 604.
Localidad/ País: X5800CDL Río Cuarto, Cba - Argentina.

ATENCIÓN AL PÚBLICO

Horarios de atención:
Lunes a Viernes de 8:00 a 17:30 hs